Bebe Stars®
BORN TO SHINE

PLAY TIME
BABY WALKER

user's manual
οδηγίες χρήσης

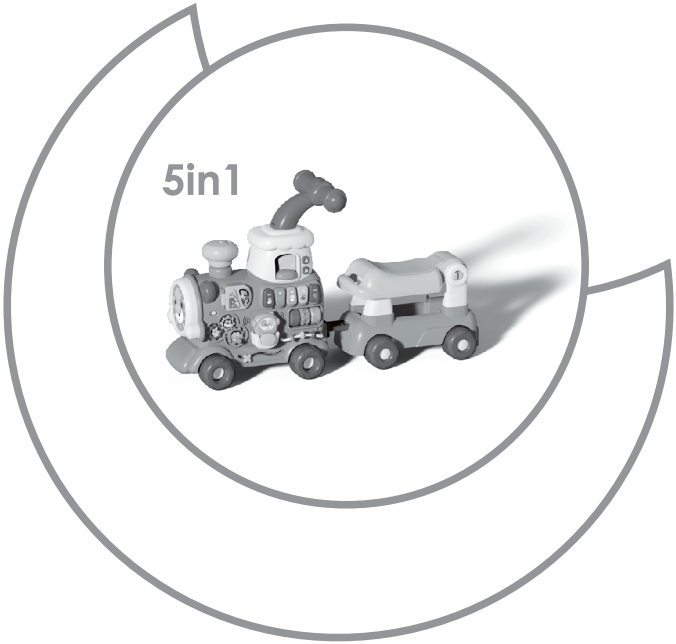

AGE RANGE
6-36 months and
up to 30kgs

BABY WALKER TRAIN

item: 4254

EU STANDARDS
EN 71 | EN 62115 | EN 14372 CE

DO NOT USE THIS PRODUCT BEFORE YOU READ AND UNDERSTAND THESE INSTRUCTIONS
ΜΗΝ ΧΡΗΣΙΜΟΠΟΙΗΣΕΤΕ ΤΟ ΠΡΟΪΟΝ ΑΝ ΠΡΩΤΑ ΔΕ ΔΙΑΒΑΣΕΤΕ ΚΑΙ ΚΑΤΑΝΟΗΣΕΤΕ ΠΛΗΡΩΣ ΤΙΣ ΟΔΗΓΙΕΣ


1
Baby walker mode


2
Drag to play

5 IN 1

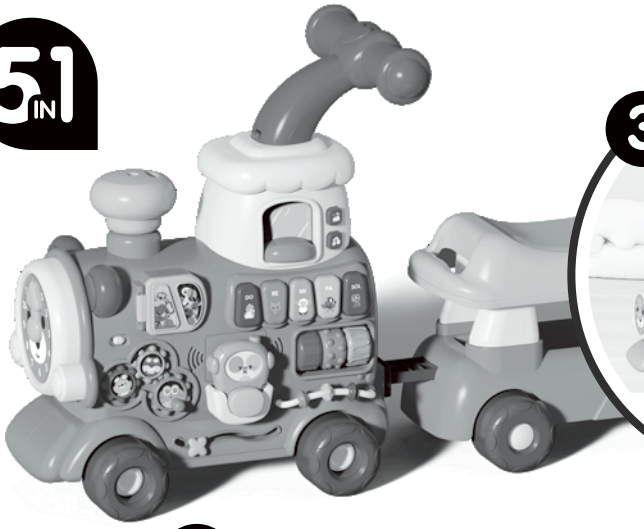


3
Take the train


5
Sit and play


4
Push to play

SAFETY WARNINGS | ΠΡΟΕΙΔΟΠΟΙΗΣΕΙΣ ΑΣΦΑΛΕΙΑΣ

EN

IMPORTANT ! READ CAREFULLY AND KEEP FOR FUTURE REFRENCE.
THERE IS A RISK OF INJURY TO THE CHILD IF THE INSTRUCTIONS ARE NOT OBSERVED!
WARNING!
-Warning: The baby walker gives your child a greater radius of activity and it can move more quickly than before!
-Adult assembly is required. Small parts assembling only by adults.
-This product is intended for small children who can sit up alone, from around an age 6-36 months onwards or who weigh up to 30 kg.
-Never use near stairs, steps, inclined surfaces. or areas that may be hazardous to a child. Product may move during use.
-Strings can cause strangulation! DO NOT suspend over product or attach strings to toys.
-Secure all points of fire and cooking appliances.
-Keep hot drinks, electrical cords and other potential hazards from reach.
-Prevent collisions with glass in doors, windows and furniture.
-Do not use this product if parts are broken or missing. Only use spare parts that have been supplied or approved by the manufacturer or its representative.
-Never leave child unattended. Always keep child in view while in product.

GR

ΣΗΜΑΝΤΙΚΟ!
ΔΙΑΒΑΣΤΕ ΠΡΟΣΕΚΤΙΚΑ ΚΑΙ ΦΥΛΑΞΤΕ ΓΙΑ ΜΕΛΛΟΝΤΙΚΗ ΧΡΗΣΗ!
ΥΠΑΡΧΕΙ ΚΙΝΔΥΝΟΣ ΤΡΑΥΜΑΤΙΣΜΟΥ ΣΤΟ ΠΑΙΔΙ ΕΑΝ ΔΕΝ ΤΗΡΗΘΟΥΝ ΟΙ ΟΔΗΓΙΕΣ!
-ΠΡΟΕΙΔΟΠΟΙΗΣΗ! Η στράτα δίνει στο παιδί σας μια μεγαλύτερη ακτίνα δράσης και μπορεί να κινηθεί πιο γρήγορα από ότι πριν!
-Απαιτείται συναρμολόγηση από ενήλικες. Περιέχει μικρά εξαρτήματα.
-Το προϊόν αυτό προορίζεται για μικρά παιδιά που μπορούν να καθίσουν μόνα τους, από την ηλικία των 6-36 μηνών και μετά ή που ζυγίζουν μέχρι 30 κιλά.
-Ποτέ μην το χρησιμοποιείτε κοντά σε σκάλες, κεκλιμένες επιφάνειες ή περιοχές που μπορεί να είναι επικίνδυνες για ένα παιδί. Το προϊόν μπορεί να μετακινηθεί κατά τη χρήση.
-Τα κορδόνια μπορούν να προκαλέσουν στραγγαλισμό. ΜΗΝ τα κρεμάτε πάνω από το προϊόν και μην συνδέετε σε αυτά παιχνίδια.
-Ασφαλίστε όλα τα σημεία πυρκαγιάς και τις συσκευές μαγειρέματος.
-Κρατήστε ζεστά ροφήματα, ηλεκτρικά καλώδια και άλλες πιθανές πηγές κινδύνου μακριά από το παιδί σας.
-Αποτρέψτε τις συγκρούσεις με γυαλί σε πόρτες, παράθυρα και έπιπλα.
-Μην χρησιμοποιείτε αυτό το προϊόν σε περίπτωση βλάβης ή έλλειψης εξαρτημάτων.
-Χρησιμοποιείτε μόνο ανταλλακτικά που έχουν δοθεί ή εγκριθεί από τον κατασκευαστή ή τον αντιπρόσωπό του.
-Μην αφήνετε το παιδί χωρίς επιτήρηση.
Φροντίστε πάντα να βλέπετε το παιδί όταν βρίσκεται στο προϊόν.



1. ASSEMBLY | ΣΥΝΑΡΜΟΛΟΓΗΣΗ

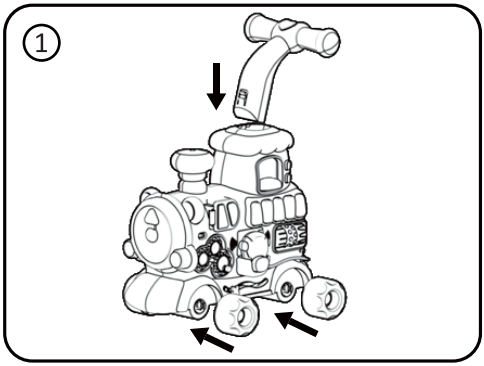

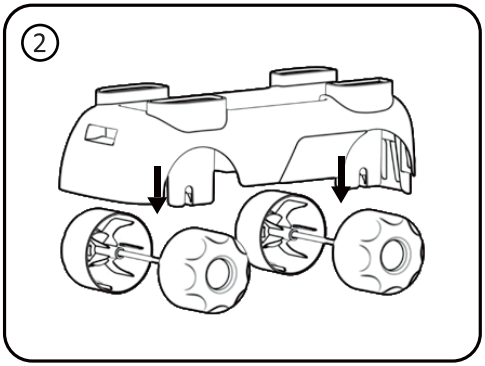

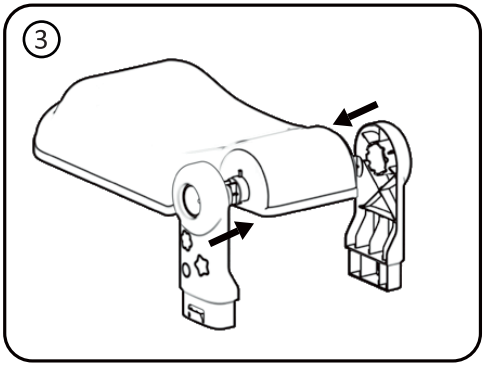

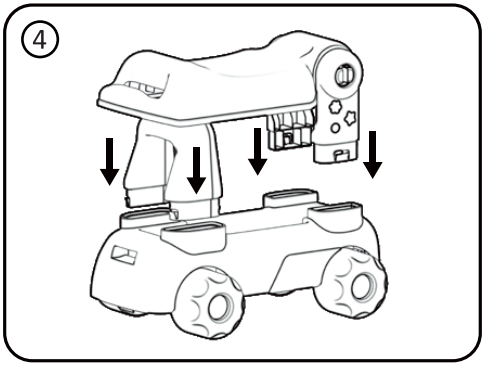

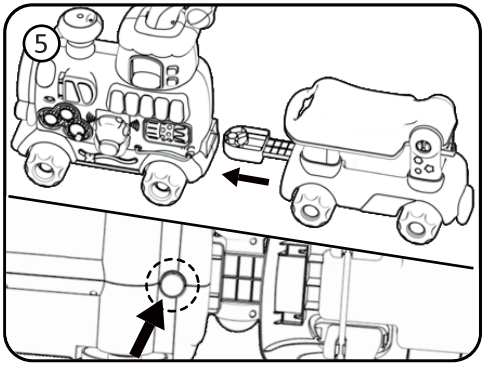

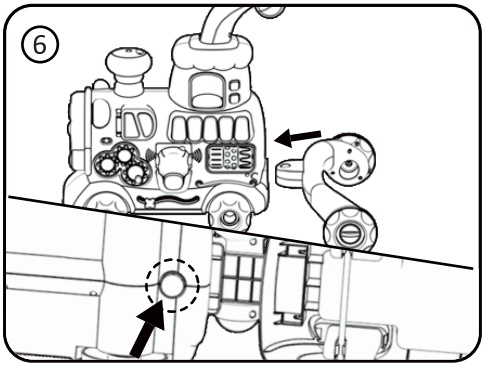

2. INSTRUCTIONS FOR USE | ΟΔΗΓΙΕΣ ΧΡΗΣΗΣ

1. Spray function introduction:

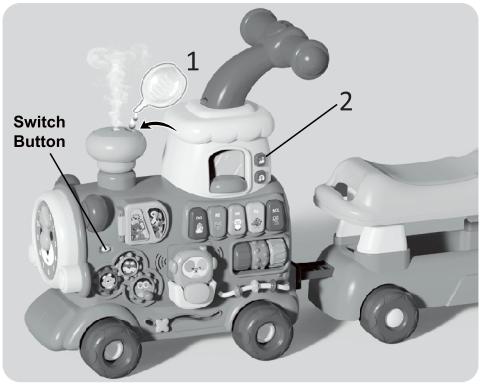

2. Piano keys:



3. Function buttons:

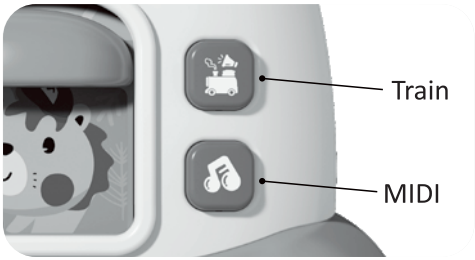

4.Simulated window:



5. Simulated door opening:

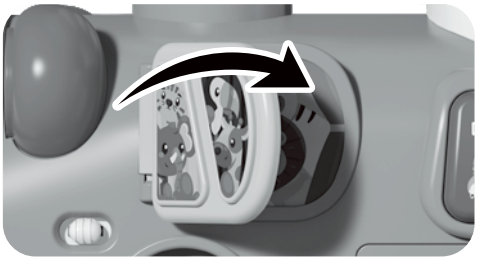

6.Gear rotation:

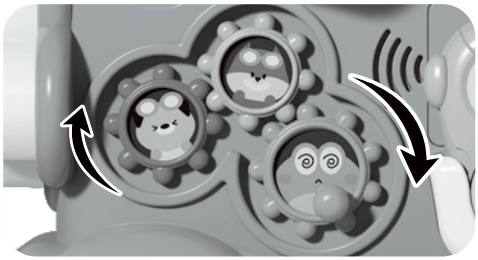

1. ASSEMBLY INSTRUCTIONS

EN

1.1. Install the main body of the locomotive: insert the handle and fasten it in place, and install the four wheels in turn to ensure that the buckle is in place to complete the installation.
1.2. Install the rear carriage wheels: align the front and rear wheels with the gaps and fasten them in place to complete the installation.
1.3. Install the rear compartment cover: align and insert the two supporting legs and fasten them in place.
1.4. Installing the rear compartment: align the door support legs with the installed cover, insert them into the base, and fasten them in place to complete the installation.
1.5. Installation of the main body of the locomotive and the rear compartment: as shown in the figure, insert the installed rear compartment into the hole of the locomotive to complete the installation. The rear compartment can be disassembled by pressing the round button as shown in the picture.
1.6. Installation of the walker mode: insert the support leg into the hole of the locomotive and fasten it in place to complete the installation. The support leg can be disassembled by pressing the round button as shown in the picture.

2. INSTRUCTIONS FOR USE

2.1. Spray function introduction:
- 1. Add the right amount of water to the hole, and the smoke will blow out of the round hole.
- 2. Press to play the driving sound 3 times, and turn on the spray when the whistle is played.

2.2. Piano keys:
DO: sound DO and dog sound.
RE: sound RE and cat sound.
MI: sound MI and sheep sound.
FA: sound FA and bird sound.
SOL: sound SOL and frog sound.
2.3. Function buttons:
Train button: press to play the driving sound 3 times, and turn on the spray when the whistle is played.
MIDI button: press to play MIDI music, press again to play the next MIDI (40 MIDIs in total).

EN 2. INSTRUCTIONS FOR USE

2.4. Simulated Window: play fun sound effects when opening and closing window.
2.5. Simulated door opening: play fun sound effects when opening and closing door.
2.6. Gear rotation: turn the gear to play music.

GR 1. ΟΔΗΓΙΕΣ ΣΥΝΑΡΜΟΛΟΓΗΣΗΣ

1.1. Τοποθετήστε το κύριο σώμα της ατμομηχανής: εισάγετε τη λαβή και στερεώστε τη στη θέση της και τοποθετήστε τους τέσσερις τροχούς με τη σειρά για να βεβαιωθείτε ότι είναι στη θέση τους για να ολοκληρώσετε την εγκατάσταση.
1.2. Τοποθετήστε τους τροχούς: ευθυγραμμίστε τους μπροστινούς και πίσω τροχούς με τα κενά και στερεώστε τους στη θέση τους για να ολοκληρώσετε την εγκατάσταση.
1.3. Τοποθετήστε το κάλυμμα της πίσω θήκης: ευθυγραμμίστε και τοποθετήστε τα δύο πόδια στήριξης και στερεώστε τα στη θέση τους.
1.4.Τοποθέτηση του πίσω τμήματος: ευθυγραμμίστε τα πόδια στήριξης του καλύμματος, τοποθετήστε τα στη βάση και στερεώστε τα στη θέση τους για να ολοκληρώσετε την εγκατάσταση.
1.5. Εγκατάσταση του κύριου σώματος της ατμομηχανής και του πίσω τμήματος: όπως φαίνεται στην εικόνα, τοποθετήστε το εγκατεστημένο πίσω τμήμα στην οπή της ατμομηχανής για να ολοκληρώσετε την εγκατάσταση. Το πίσω τμήμα μπορεί να αποσυναρμολογηθεί πατώντας το στρογγυλό κουμπί, όπως φαίνεται στην εικόνα.
1.6. Εγκατάσταση στη λειτουργία περπατούρας: εισάγετε το πόδι στήριξης στην οπή της ατμομηχανής και στερεώστε το στη θέση του για να ολοκληρώσετε την εγκατάσταση. Το πόδι στήριξης μπορεί να αποσυναρμολογηθεί πατώντας το στρογγυλό κουμπί όπως φαίνεται στην εικόνα.

2.1. Εισαγωγή στη λειτουργία ατμού:
- 1. Προσθέστε τη σωστή ποσότητα νερού στην τρύπα και ο καπνός θα βγει από τη στρογγυλή τρύπα.
- 2. Πατήστε για αναπαραγωγή του ήχου οδήγησης 3 φορές και ενεργοποιήστε το σπρέι όταν παίζεται το σφύριγμα.

2.2. Πλήκτρα πιάνου:
DO: ήχος DO και ήχος σκύλου.
RE: ήχος RE και ήχος γάτας.
MI: ήχος MI και ήχος προβάτων.
FA: ήχος FA και ήχος πουλιών.
SOL: ήχος SOL και ήχος βατράχου.

2.3. Κουμπιά λειτουργιών:
Κουμπί Train: πατήστε για αναπαραγωγή του ήχου οδήγησης 3 φορές και ενεργοποιήστε το σπρέι όταν παίζεται το σφύριγμα.
Κουμπί MIDI: πατήστε για αναπαραγωγή μουσικής MIDI, πατήστε ξανά για αναπαραγωγή του επόμενου MIDI (40 MIDI συνολικά).

2.4. Προσομοίωση παραθύρου: αναπαραγωγή διασκεδαστικών ηχητικών εφέ κατά το άνοιγμα και το κλείσιμο του παραθύρου.

2.5. Προσομοίωση ανοίγματος πόρτας: παίξτε διασκεδαστικά ηχητικά εφέ κατά το άνοιγμα και το κλείσιμο της πόρτας.

2.6. Περιστροφή γραναζιού: γυρίστε το γρανάζι για αναπαραγωγή μουσικής.

EN

-PIease check on a regular basis that the latches and connecting elements are properly functional.
-Care for, clean and check this product regularly.
-Cleaning: Clean with a damp sponge or cloth and mild detergent.
-Do not use abrasives or bleach.
-Prolonged exposure to the sun may deteriorate the material..

GR

-Ελέγχετε τακτικά τις συνδέσεις και τα συστήματα ότι λειτουργούν σωστά.
-Φροντίστε, καθαρίστε και ελέγξτε τακτικά αυτό το προϊόν.
-Καθαρισμός: Καθαρίστε με ένα υγρό σφουγγάρι ή πανί και ήπιο απορρυπαντικό.
-Μην χρησιμοποιείτε λειαντικά ή λευκαντικά.
-Παρατεταμένη έκθεση στον ήλιο μπορεί να αλλοιώσει το υλικό.

⚠ WARNING

- **The packaging is not a toy, please keep it away from baby to avoid choking and suffocation.**
- **Discard or recycle the plastic bags and packaging after assembly.**
- **The product must be assembled by adults and must be used under adult supervision because it contains small parts.**
- **Stop playing while products are disintegrating, destroying, or distorting to avoid accidents such as swallowing and suffocation.**

⚠ ΠΡΟΕΙΔΟΠΟΙΗΣΗ

- **Η συσκευασία δεν είναι παιχνίδι, παρακαλούμε κρατήστε την μακριά από το μωρό για την αποφυγή πνιγμονής και ασφυξίας.**
- **Απορρίψτε ή ανακυκλώστε τις πλαστικές σακούλες και τις συσκευασίες μετά τη συναρμολόγηση.**
- **Το προϊόν πρέπει να συναρμολογείται απο ενήλικες και πρέπει να χρησιμοποιείται υπό την επίβλεψη ενηλίκου γιατί περιέχει μικρά κομμάτια.**
- **Σταματήστε τη χρήση εάν τα προϊόντα αποσυναρμολογούνται, καταστρέφονται ή παραμορφώνονται, για την αποφυγή ατυχημάτων όπως η κατάποση και η ασφυξία.**

LET'S START A NEW JOURNEY TOGETHER!



Thank you for choosing Bebe Stars products

Ευχαριστούμε για την προτίμηση σας
στα παιδικά προϊόντα Bebe Stars

SCAN ME

FOLLOW US

bebestarsbygilis

@bebe.stars

bebestarsbygilis

ADDRESS

G. Gkilis & SIA OE
2nd Km N. Moudania-Sithonia Str.
PO: 63200 N. Moudania Greece
T.: +3023730-23585
www.bebestars.gr